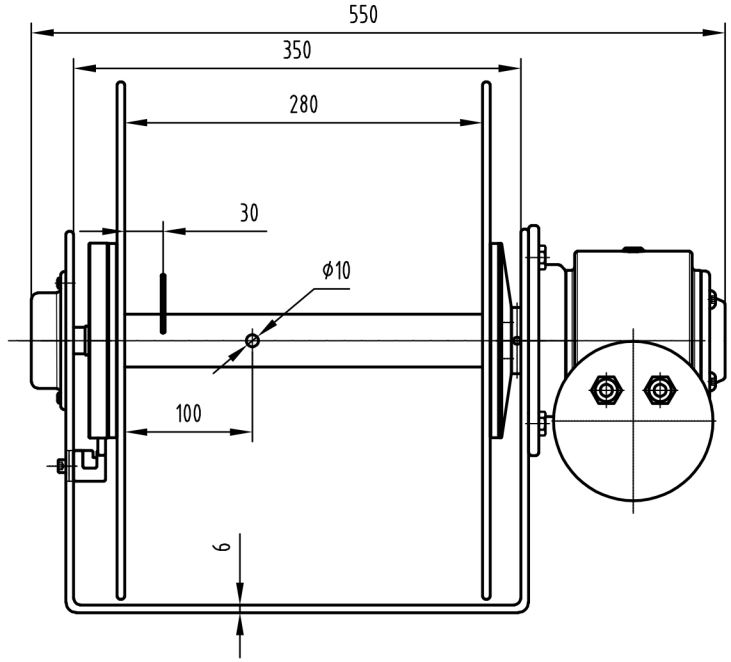
550
350
280
30
ϕ10
100
6

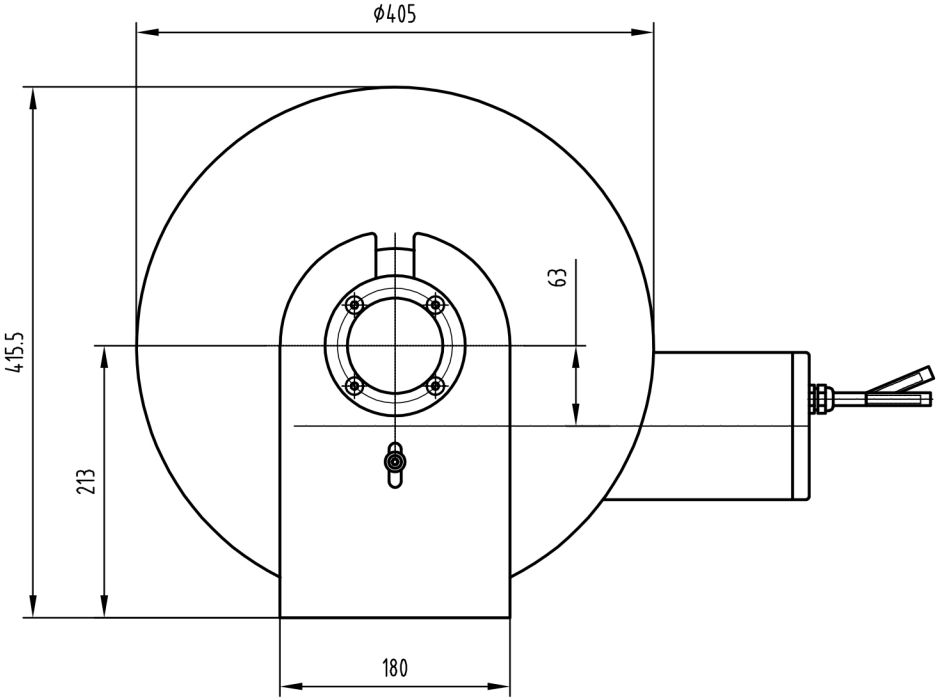
ϕ405
415.5
63
213
180

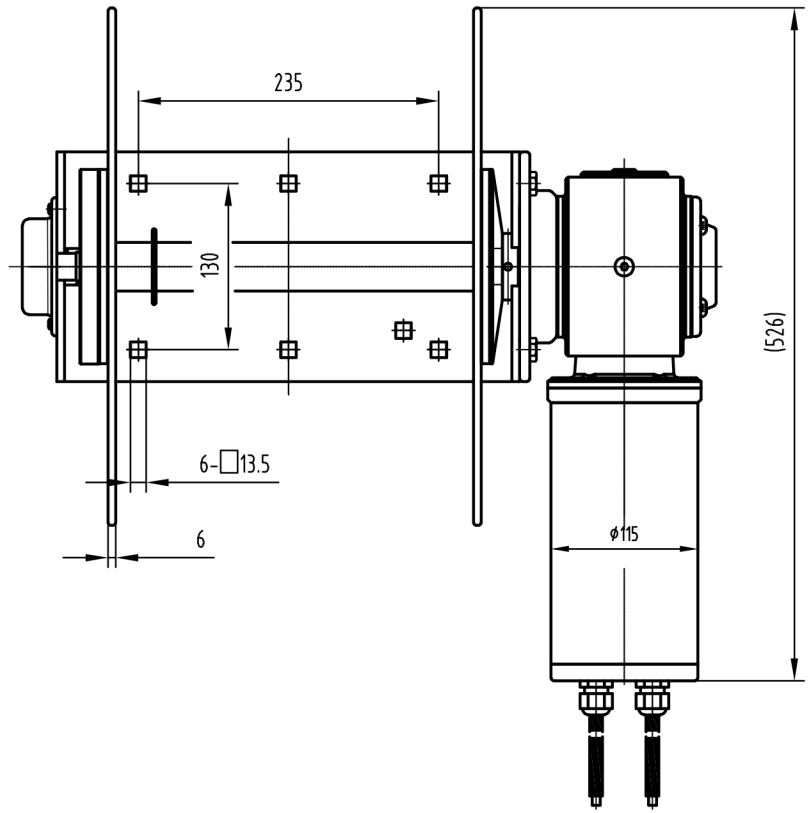
235
130
6-□13.5
6
ϕ115
(526)